ZJAZD

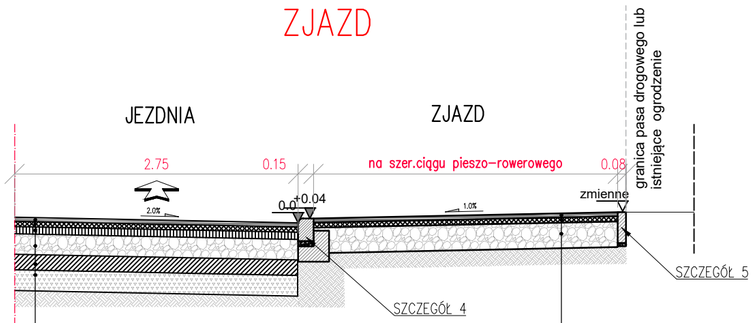

4cm	Warstwa ścieralna z mieszanki mineralno-asfaltowej AC 8S
5cm	Warstwa wiążąca z betonu asfaltowego AC 16W
7cm	Warstwa podbudowy zasadniczej z betonu asfaltowego AC 22P
20cm	Warstwa podbudowy zasadniczej z mieszanki niezwiązanej z kruszywem $C_{90/3}$
15cm	Podbudowa pomocnicza z gruntu stabilizowanego cementem $C_{3/4}$
20cm	Warstwa mrozoochronna z mieszanki niezwiązanej o CBR>35% i k_{10}>8 m/dobę
71cm	

4cm	Warstwa ścieralna z mieszanki mineralno-asfaltowej AC 8S
5cm	Warstwa wiążąca z betonu asfaltowego AC 16W
25cm	Mieszanka kruszywa łamanego stabilizowanego mechanicznie o frakcji 0-31.5mm
34cm	

RZUT ZJAZDU

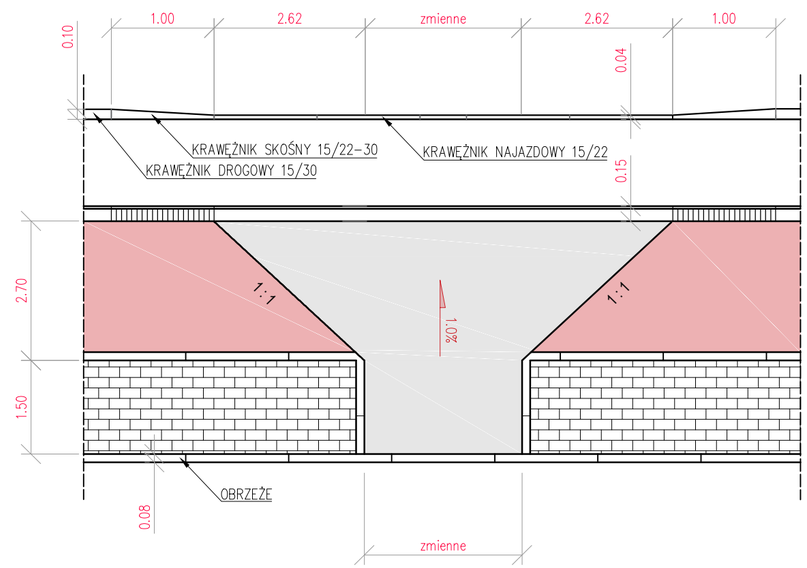

INWESTOR:	GMINA BOBROWNIKI 42-583, ul. Gminna 8
BIURO PROJEKTOWE:	FIRMA WIELOBRANŻOWA MODEX 41-907 Bytom, ul. Orzegowska 10
Zadanie :	BUDOWA ŁĄCZNIKA DRÓG UL. SŁOWACKIEGO DO SZYBU W BOBROWNIKACH - etap I (połączenie ul. Sienkiewicza z ul. 1 Maja)
Temat projektu:	Budowa drogi z odwodnieniem łącznika ul. Sienkiewicza z drogą przy szybie .
Tytuł rysunku:	PRZEKRÓJ I RZUT ZJAZDU

	IMIĘ NAZWISKO	Nr. uprawnień	Podpis:
Projektant:	inż. Michał Sobczyk	SLK/1498/POOD/06	

Data :	Skala :	Faza :	Branża :	Nr rys. :
wrzesień 2016	1:50	PBW	drogowa	7